小型バルブ

コンパクトバルブ LQEc / LQEi

定格流量 240 l/min

UNIVERSAL

コンパクトバルブ LQEc / LQEi

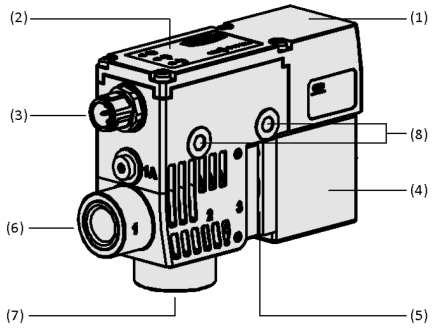

システムデザイン コンパクトバルブ LQEc / LQEi

業界特有のアプリケーションへの適合性

アプリケーション

- センター真空発生システムで、1つまたは複数の吸引回路のコントローラーとレギュレーターとして使用する。
- 電気式真空発生器との組み合わせによる全電動システム構築へのアプリケーション。
- 真空システムをグリッパーで直接モニタリングするプロセスを実現
- 吸引・吐出時間の早い搬送プロセスで使用する。

デザイン

- コントロールモジュールを内蔵したプラスチック製のコンパクトなメインボディ(1)
- LED表示付きディスプレイホイル (2)
- 電気の接続 M12、5極コネクタ（3）、任意でデジタル式入出力またはIO-Linkコントロールのバリエーションとして使用可能。
- 直動式バルブユニット(4)、大気開放、フィルターメッシュ内蔵(5)
- 外部真空発生器(6)およびグリッパー(7)への真空接続口
- コンパクトバルブに対応した取付け穴(8)

© J. Schmalz GmbH / 技術的な変更がある場合がございます / 上で生成された 03.05.2024

シュマルツに連絡してください。 Schmalz K.K / 〒224-0027 横浜市都筑区大棚町3001-7/ +81 45 565-5150 / schmalz@schmalz.co.jp

コンパクトバルブ LQEc / LQEi

定格流量 240 l/min

コンパクトバルブLQEによる真空システムの分散制御

製品特徴

- コンパクトなデザインの直動式3/2方弁は、グリッパーに直接設置できるため、真空到達時間や換気時間を極めて短くすることができます。
- 高機能真空スイッチにより、吸着プロセスのモニタリングとコントローラーが容易になり、システムの可用性が高まります。
- 真空スイッチを内蔵したコンパクトなバルブとしてデザインすることで、自動搬送用機器の数を減らし、接続口や起動時の時間を短縮することができます
- 最適化された断面積を持つことにより、圧縮エアのないグリップワークの高速で信頼性の高い純電気式蒸着が可能となり、運転コストを削減することができる
- 終端位置アタッチメントと落下防止弁を備えた双安定弁のデザインにより、停電時でもプロセスの信頼性を高めることができます。

発注コード コンパクトバルブ LQEc / LQEi

LQEc	–	8	–	24V-DC	–	3/2	–	IMP	–	NPN
1		2		3		4		5		6

IOL-B
7

1 – 製品仕様

タイプ	種類
LQEc	LQEc (SIO)
LQEi	LQEi (IO-Link)

2 – 呼び寸法

タイプ	呼び寸法 mm
8	8

3 – 電圧

タイプ	電圧 (V)
24V-DC	24V-DC

4 – 切替位置・方向

タイプ	種類
3/2	2位置3方向

5 – 吸着バルブ

タイプ	種類
IMP	ダブルソレノイドバルブ (自己保持タイプ)

6 – センサ出力 (LQEcのみ)

タイプ	種類
NPN	NPN出力
PNP	PNP出力

7 – IO-Link通信 (LQEiのみ)

タイプ	種類
IOL-B	IO-Link (Class B)

コンパクトバルブLQEc/LQEiは、接続すればすぐに使える製品として提供され、任意でSIOまたはIO-Linkコントロール（クラスB）を備えたバリエーションもあります。

利用可能なスペアパーツ：シールキット

利用可能なアクセサリ：接続ケーブル、プラグインスクリューユニオン、取付け用ブラケット、取付け用キット

シュマルツに連絡してください。 Schmalz K.K / 〒224-0027 横浜市都筑区大棚町3001-7/ +81 45 565-5150 / schmalz@schmalz.co.jp

コンパクトバルブ LQEc / LQEi

定格流量 240 l/min

発注データ コンパクトバルブ LQEc / LQEi

型式	製品コード
LQEc 8 24V-DC 3/2 IMP PNP	10.05.11.00008
LQEc 8 24V-DC 3/2 IMP NPN	10.05.11.00018
LQEi 8 24V-DC 3/2 IMP IOL-B	10.05.11.00014

発注データ スペアパーツ コンパクトバルブ LQEc / LQEi

スペアパーツ		製品コード
-	SIEB 17.5x2 A2 0.415/0.22	10.02.02.03378

発注データ アクセサリ コンパクトバルブ LQEc / LQEi

アクセサリ		製品コード
エジェクタ用ホルダー	BEF-WIN 45x20x87.35 LQE	10.05.11.00028
-	SET LQE MOUNT1	10.05.11.00030
真空フィルター	VFT G1/4-IG 80	10.07.01.00119
真空フィルター	VFT G1/4-IG 100	10.07.01.00120
真空フィルター	VFT G3/8-IG 80	10.07.01.00122
真空フィルター	VFT G3/8-IG 100	10.07.01.00123
ワンタッチホースコネクタ、ストレート	STV-GE G1/4-AG 8	10.08.02.00207
ワンタッチホースコネクタ、ストレート	STV-GE G1/4-AG 10	10.08.02.00251
ワンタッチホースコネクタ、ストレート	STV-GE G1/4-AG 12	10.08.02.00208
ワンタッチホースコネクタ、ストレート	STV-GE G3/8-AG 8	10.08.02.00237
ワンタッチホースコネクタ、ストレート	STV-GE G3/8-AG 10	10.08.02.00252
ワンタッチホースコネクタ、ストレート	STV-GE G3/8-AG 12	10.08.02.00209
ワンタッチホースコネクタ (L字型)	STV-W G1/4-AG 8	10.08.02.00161
ワンタッチホースコネクタ (L字型)	STV-W G1/4-AG 10	10.08.02.00254
ワンタッチホースコネクタ (L字型)	STV-W G1/4-AG 12	10.08.02.00162
ワンタッチホースコネクタ (L字型)	STV-W G3/8-AG 8	10.08.02.00236
ワンタッチホースコネクタ (L字型)	STV-W G3/8-AG 10	10.08.02.00255
ワンタッチホースコネクタ (L字型)	STV-W G3/8-AG 12	10.08.02.00163
真空ホース (メートル)	VSL 8-6 PU MI-TR	10.07.09.00003
真空ホース (メートル)	VSL 10-7 PU MI-TR	10.07.09.00084
真空ホース (メートル)	VSL 12-9 PU MI-TR	10.07.09.00037
接続ケーブル	ASK B-M12-5 5000 K-5P	21.04.05.00080
接続ケーブル	ASK B-M12-5 2000 S-M12-5	21.04.05.00211

シュマルツに連絡してください。 Schmalz K.K / 〒224-0027 横浜市都筑区大棚町3001-7/ +81 45 565-5150 / schmalz@schmalz.co.jp

コンパクトバルブ LQEc / LQEi

定格流量 240 l/min

テクニカルデータ コンパクトバルブ LQEc / LQEi

型式	呼び寸法 [mm]	バルブ機能	制御バルブ	通信	定格流量 [l/min]	定格流量 [m^3/h]	エネルギー消費量 DC [W]	電圧 [V]	作動圧	作動温度	保護等級 IP	本体質量 [g]
LQEc 8 24V-DC 3/2 IMP PNP	8	3/2方向制御弁	ダブルソレノイドバルブ	-	109	7	3.2	24 V-DC	-0,9 ...0.0 バール	0 ~ 50 °C	IP 40	399
LQEc 8 24V-DC 3/2 IMP NPN	8	3/2方向制御弁	ダブルソレノイドバルブ	-	109	7	3.2	24 V-DC	-0,9 ...0.0 バール	0 ~ 50 °C	IP 40	399
LQEi 8 24V-DC 3/2 IMP IOL-B	8	3/2方向制御弁	ダブルソレノイドバルブ	IO-Link（クラスB）	109	7	3.2	24 V-DC	-0,9 ...0.0 バール	0 ~ 50 °C	IP 40	399

シュマルツに連絡してください。 Schmalz K.K / 〒224-0027 横浜市都筑区大棚町3001-7/ +81 45 565-5150 / schmalz@schmalz.co.jp

コンパクトバルブ LQEc / LQEi

定格流量 240 l/min

デザインデータ コンパクトバルブ LQEc / LQEi

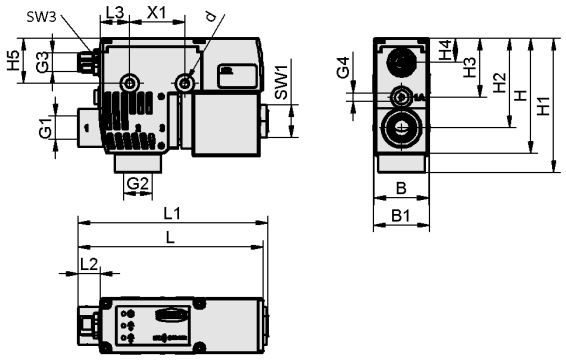

LQEc / LQEi

シュマルツに連絡してください。 Schmalz K.K / 〒224-0027 横浜市都筑区大棚町3001-7/ +81 45 565-5150 / schmalz@schmalz.co.jp

コンパクトバルブ LQEc / LQEi

定格流量 240 l/min

デザインデータ コンパクトバルブ LQEc / LQEi

型式	B [mm]	B1 [mm]	d [mm]	G1	G2	G3	G4	H [mm]	H1 [mm]	H2 [mm]	H3 [mm]	H4 [mm]	H5 [mm]	L [mm]	L1 [mm]	L2 [mm]	L3 [mm]	SW1 [mm]	SW3 [mm]	X1 [mm]
LQEc	32	32.6	4.41	G1/4-F	G3/8-F	M12x1-M	M5-F	66.85	78	52	34.21	14	26.25	107.6	110.35	13	17	19	14	32
LQEi	32	32.6	4.41	G1/4-F	G3/8-F	M12x1-M	M5-F	66.85	78	52	34.21	14	26.25	107.6	110.35	13	17	19	14	32

シュマルツに連絡してください。 Schmalz K.K / 〒224-0027 横浜市都筑区大棚町3001-7/ +81 45 565-5150 / schmalz@schmalz.co.jp